7　組　　館林青少年広場A　会場

監督会議で試合順は決定します。

組	1　館林	2　荒子	3　東部	4　藪塚	5　新町	6　里東	7　連取	勝点	得点	失点	得失差	順位
1　館林		═	═	═	═	═	═					
2　荒子	═		═	═	═	═	═					
3　東部	═	═		═	═	═	═					
4　藪塚	═	═	═		═	═	═					
5　新町	═	═	═	═		═	═					
6　里東	═	═	═	═	═		═					
7　連取	═	═	═	═	═	═						

組									
	1位		勝点		得点		失点		得失	
	2位		勝点		得点		失点		得失	
	3位		勝点		得点		失点		得失	

※7位の対戦成績を除く

注）

1.　勝ち点は、勝ち＝3、引き分け＝1、負け＝0　とする

2.　順位は、勝ち点、得失点差、総得点、当該チームの勝敗の順で決定する。

3.　2のいずれかの方法でも順位が決定しない場合は、監督が抽選を引く。

4.　3位のチームは7位チームとの対戦成績を除いての結果で表記する。

審判（予備審あり）

【5月9日（日）】

						主審	副審
①	9:00	1　館林			2　荒子	3　東部	4　藪塚
②	9:55	3　東部			4　藪塚	2　荒子	1　館林
③	10:50	5　新町			6　里東	7　連取	3　東部
④	11:45	1　館林			7　連取	5　新町	6　里東
⑤	12:40	2　荒子			3　東部	1　館林	7　連取
⑥	13:35	4　藪塚			5　新町	6　里東	2　荒子
⑦	14:30	6　里東			7　連取	4　藪塚	5　新町

【5月15日（土）】

①	9:00	1　館林			3　東部	2　荒子	4　藪塚
②	9:55	2　荒子			4　藪塚	1　館林	3　東部
③	10:50	5　新町			7　連取	4　藪塚	6　里東
④	11:45	1　館林			6　里東	7　連取	5　新町
⑤	12:40	2　荒子			5　新町	6　里東	1　館林
⑥	13:35	3　東部			7　連取	5　新町	2　荒子
⑦	14:30	4　藪塚			6　里東	3　東部	7　連取

【5月16日（日）】

①	9:00	4　藪塚			7　連取	1　館林	5　新町
②	9:55	1　館林			5　新町	4　藪塚	7　連取
③	10:50	3　東部			6　里東	2　荒子	1　館林
④	11:45	2　荒子			7　連取	3　東部	6　里東
⑤	12:40	1　館林			4　藪塚	7　連取	2　荒子
⑥	13:35	3　東部			5　新町	6　里東	4　藪塚
⑦	14:30	2　荒子			6　里東	5　新町	3　東部

第34回全日本少年サッカー大会群馬大会（　決勝トーナメント　）

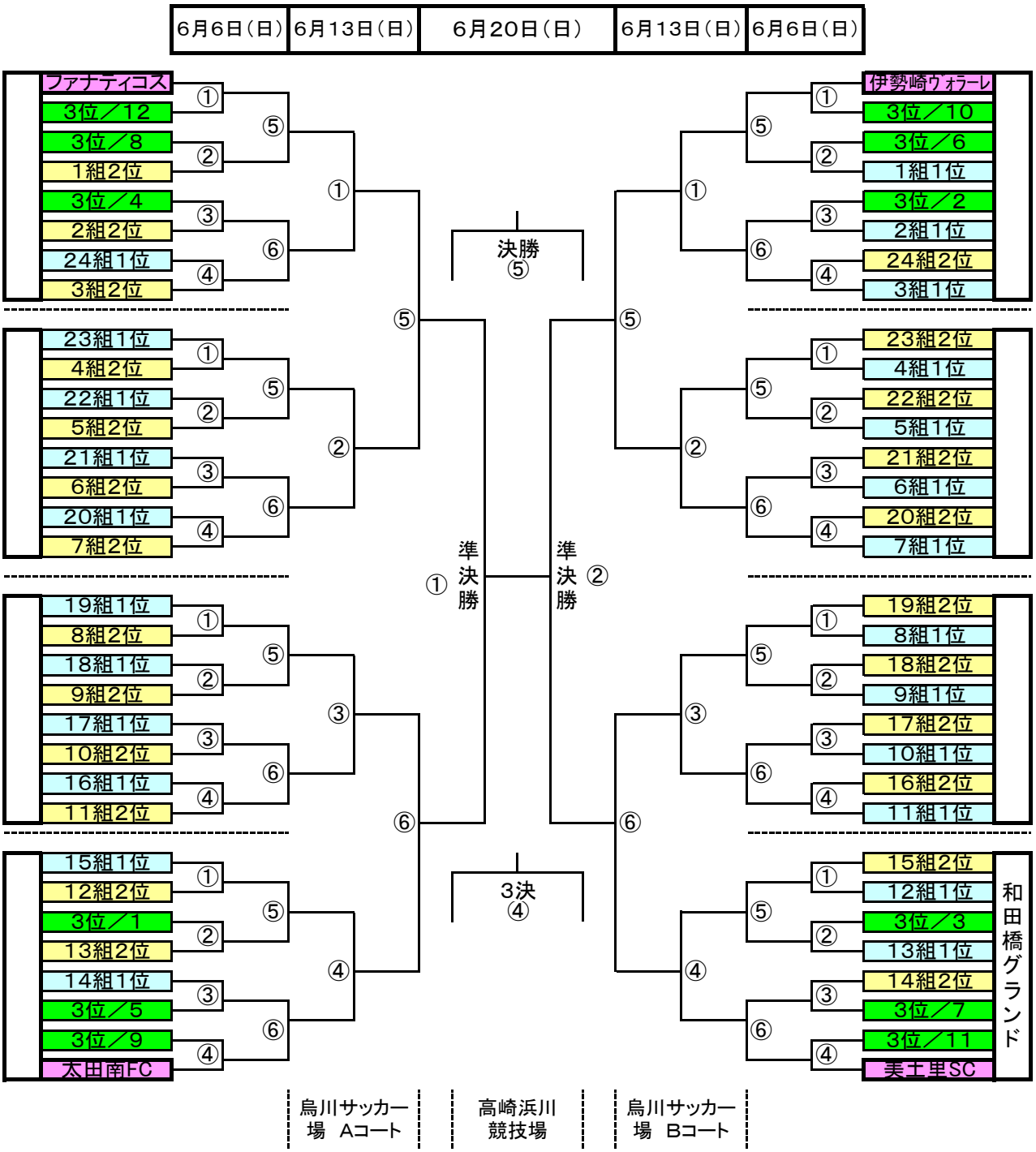

試合時間　①10:00　②11:00　③12:00　④13:00　⑤14:00　⑥15:00

トーナメント1日目の審判は主審のみ派遣審判員。
副審予備審は帯同審判により、①－②、③－④、⑤－⑥を交互に行う。
トーナメント2日目、3日目の審判は、派遣審判員にて行う。

下記チームはシード　新人戦大会のベスト4

1	ファナティコス	2	美土里SC	3	伊勢崎ヴォラーレ	4	太田南FC